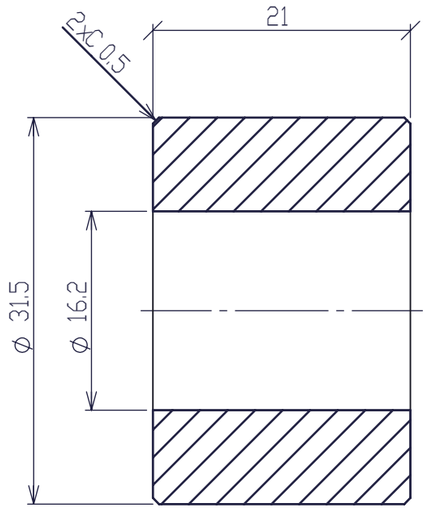

SECCIóN A-A

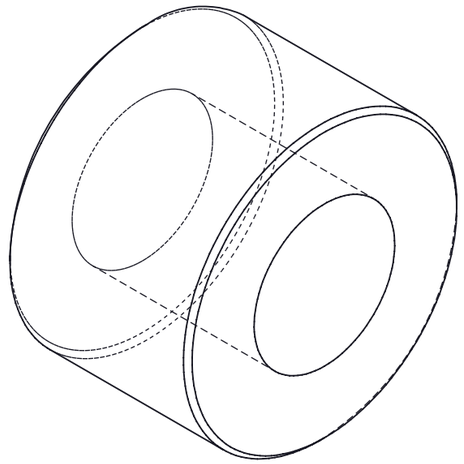

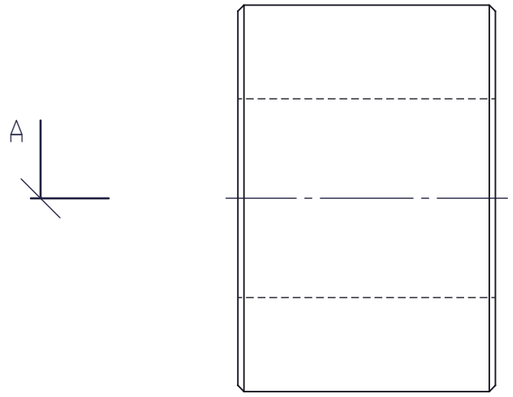

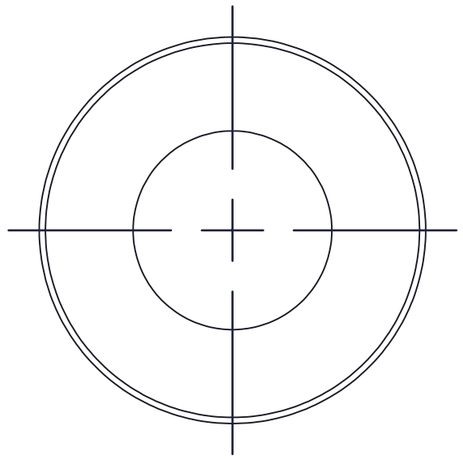

Nota 4: Sin rebabas
Nota 3: El chaflanado sin instrucciones deberá ser igual o inferior a C0.5
Nota 2: R sin instrucciones será igual o inferior a R0.5
Nota 1: C0.5 o menos para esquinas sin instrucciones

DESDE400 HASTA 1000	± 0.3	± 0.8	± 2	MATERIAL	RESINA ACETAL (BLANCA)	ORIFICIO CENTRAL	Orificio central restante permitido			CODIGO DE PIEZA	18.3UJ-2RB5KS-RA	
DESDE120 HASTA 400	± 0.2	± 0.5	± 0.2									
DESDE 30 HASTA 120	± 0.15	± 0.3	± 0.8									
DESDE 6 HASTA 30	± 0.1	± 0.2	± 0.5	TRATAMIENTO TERMICO	NINGUNO	RUGOSIDAD SUPERFICIAL	Ra 6.3			NOMBRE		
DESDE 3 HASTA 6	± 0.05	± 0.1	± 0.3									
DESDE 0.5 HASTA 3	± 0.05	± 0.1	± 0.2									
UNIDADES (mm)		Estandar		TRATAMIENTO SUPERFICIAL	NINGUNO		DIMENSIONES mm	TAMAÑO HOJA	ESCALA	APROBADO	REVISADO	DIBUJADO	FECHA
	TOLERANCIAS							A3	2:1				